SYMBOL 符号	REVISION 変更内容	DATE 年月日	MADE BY 記入者	APPROVED BY 承認

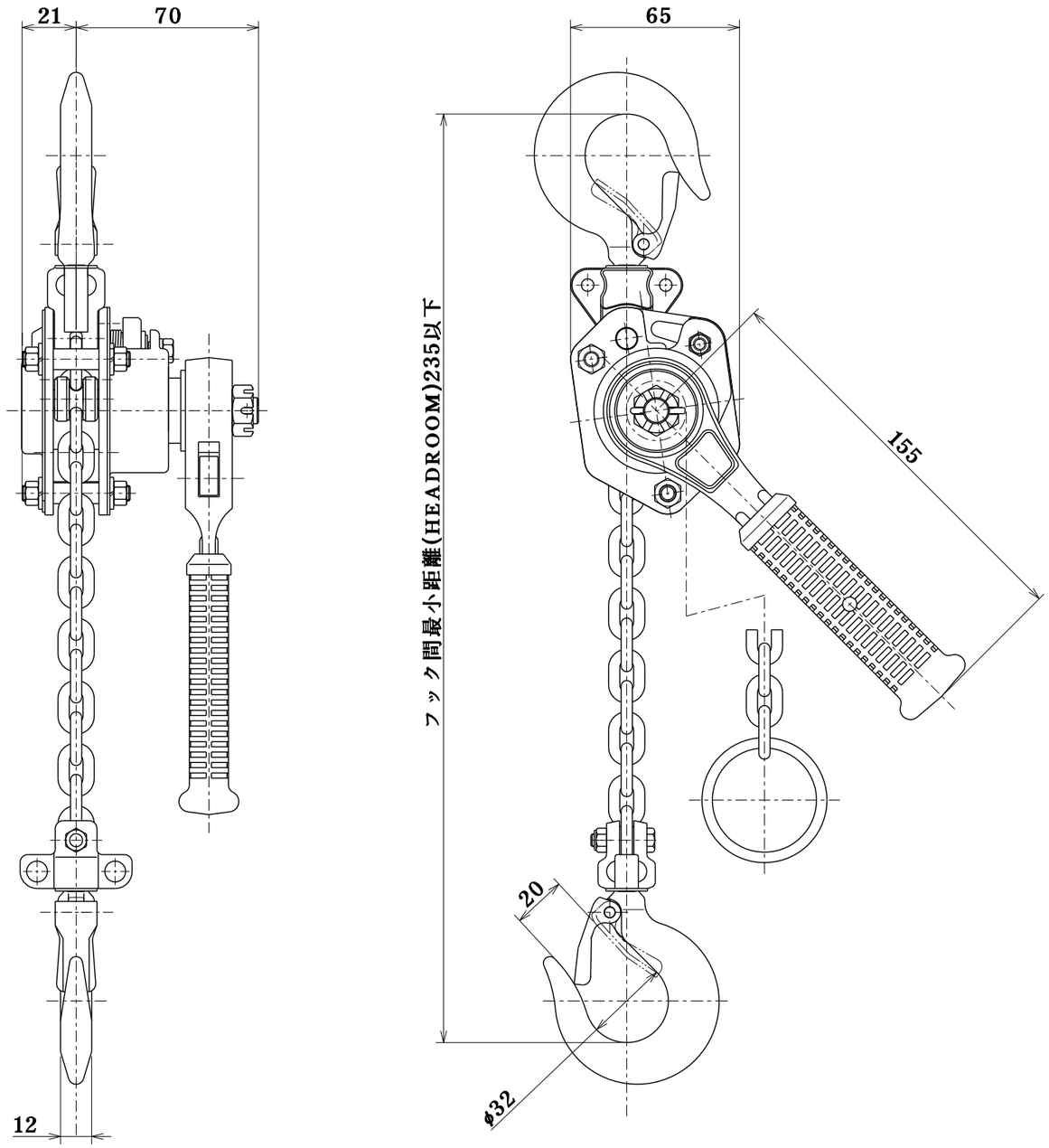

容量 CAPACITY	250 Kg
揚程 LIFT	1.0 m
自重 NET WEIGHT	2.0 Kg
塗装色 PAINT COLOR	マンセルMUNSELL ——
ロードチェーンの種類 KIND OFLOAD CHAIN	VH−4.0
上下間の最小距離 MINIMUM DISTANCE BETWEEN TOP HOOK AND BOTTOM HOOK	235 mm
ロードチェーン表面処理 SURFACE TREATMENT OF LOAD CHAIN	MG処理

参考図

TITLE 名称	250kg チェーンレバーホイスト CHAIN LEVER HOIST				
ELEPHANT CHAIN BLOCK CO., LTD. 象印チェンブロック 株式会社					
APPROVED BY 承認	CHECKED BY 検図	DESIGNED BY 設計	DRAWN BY 製図	SCALE 尺度	
佐合	佐合	橋本	橋本	DRAWING DATE 製図 年 月 日 2021 . 6 . 4	
CODE NO. 類別	YⅡ−25			DRAWING NO. 図番	Y2-K2510
					Y2−K2510

企部設資出検倉管1 2 3 4 長特貿営計