符号 SYMBOL	変更内容 REVISION	年月日 DATE	記入者 MADE BY	承認 APPROVED BY

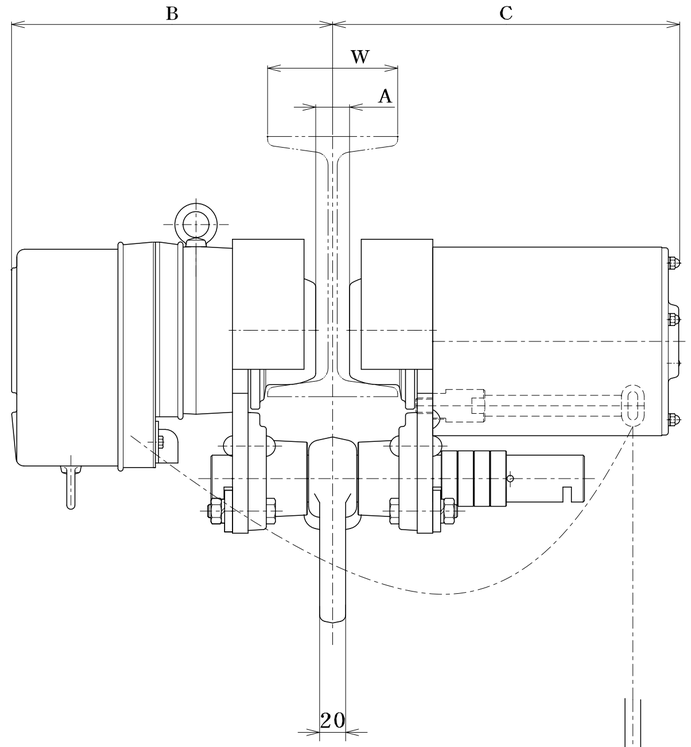

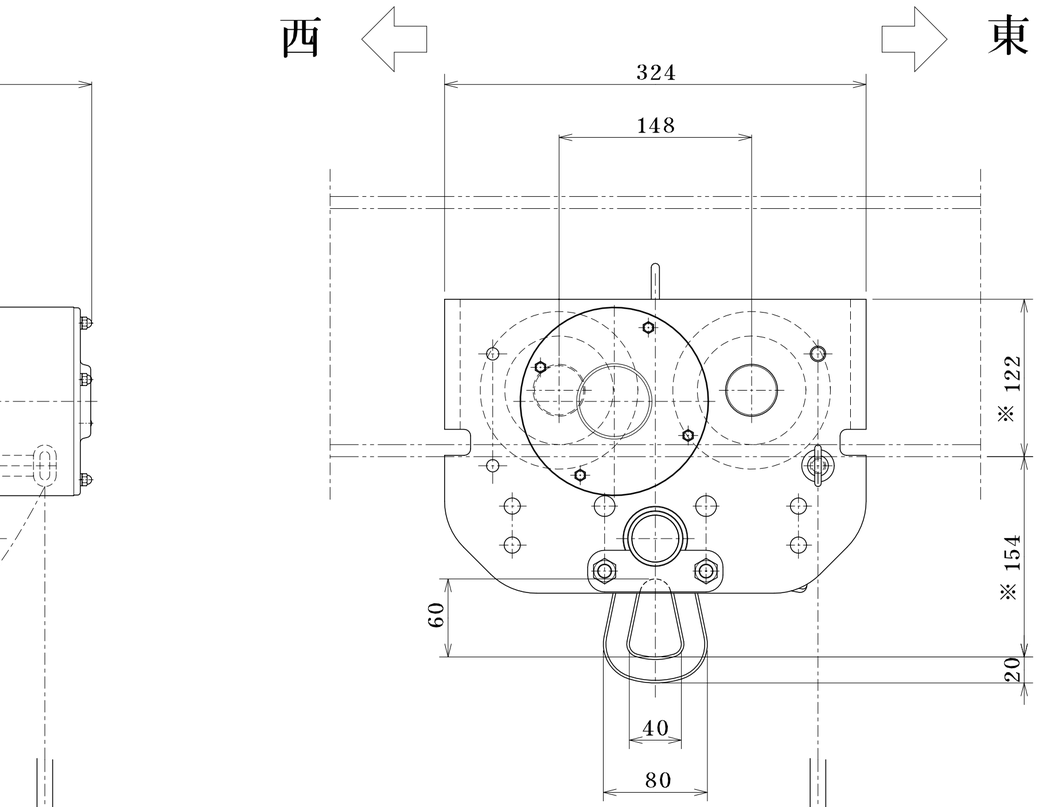

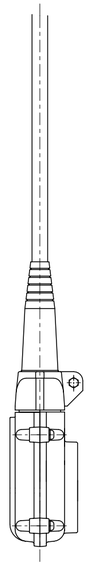

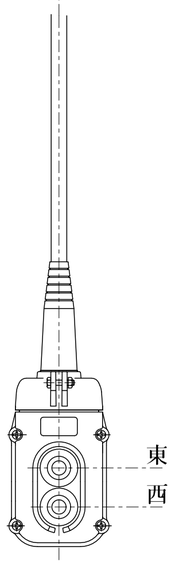

定格荷重 RATED LOAD	2 t
揚程 LIFT	--- m
自重 NET WEIGHT	46 kg
塗装色 PAINT COLOR	マンセル MUNSELL 10R5.5./14.5
周波数 FREQUENCY	50／60 Hz
電圧 VOLTAGE	三相 200／200,220 V
巻上電動機 LIFTING MOTOR OUTPUT	--- kW
巻上速度 LIFTING SPEED	--- m／s (--- m／min)
横行電動機 TRAVERSING MOTOR OUTPUT	0.4 kW
横行速度 TRAVERSING SPEED	0.167／0.200 m／s (10／12 m／min)
操作電圧 VOLTAGE OF HAND PUSH BUTTON	24 V
定格 ~~(巻上機)~~ RATED DUTY CYCLE	30 min
絶縁 CLASS OF INSULATION	E 種
電源キャブタイヤーケーブル CABTYRE CORD	4 C 2.0 mm² 0.5 m
操作用押ボタンケーブル PUSH BUTTON CORD	3 C 0.75 mm² 4 m
使用形鋼 RAIL	---
備考 REMARK	

W	A	B	C
100	26.0	247.0	267.0
125	51.0	259.5	279.5
150	76.0	272.0	292.0

※適応横行レールが最小の場合

参考図

名称 TITLE	MAS型(低速型) 電気トロリ

象印チェンブロック 株式会社
ELEPHANT CHAIN BLOCK CO., LTD.

承認 APPROVED BY	検図 CHECKED BY	設計 DESIGNED BY	製図 DRAWN BY	尺度 SCALE
玉井	玉井	橋本	橋本	製図年月日 DRAWING DATE 2025 . 3 . 3

類別 CODE NO.	MTⅡ−2	図番 DRAWING NO.	MAS−02000

企 部 設 資 出 検 倉 管 1 2 3 4 長 特 質 営 計