SYMBOL 符号	REVISION 変更内容	DATE 年月日	MADE BY 記入者	APPROVED BY 承認

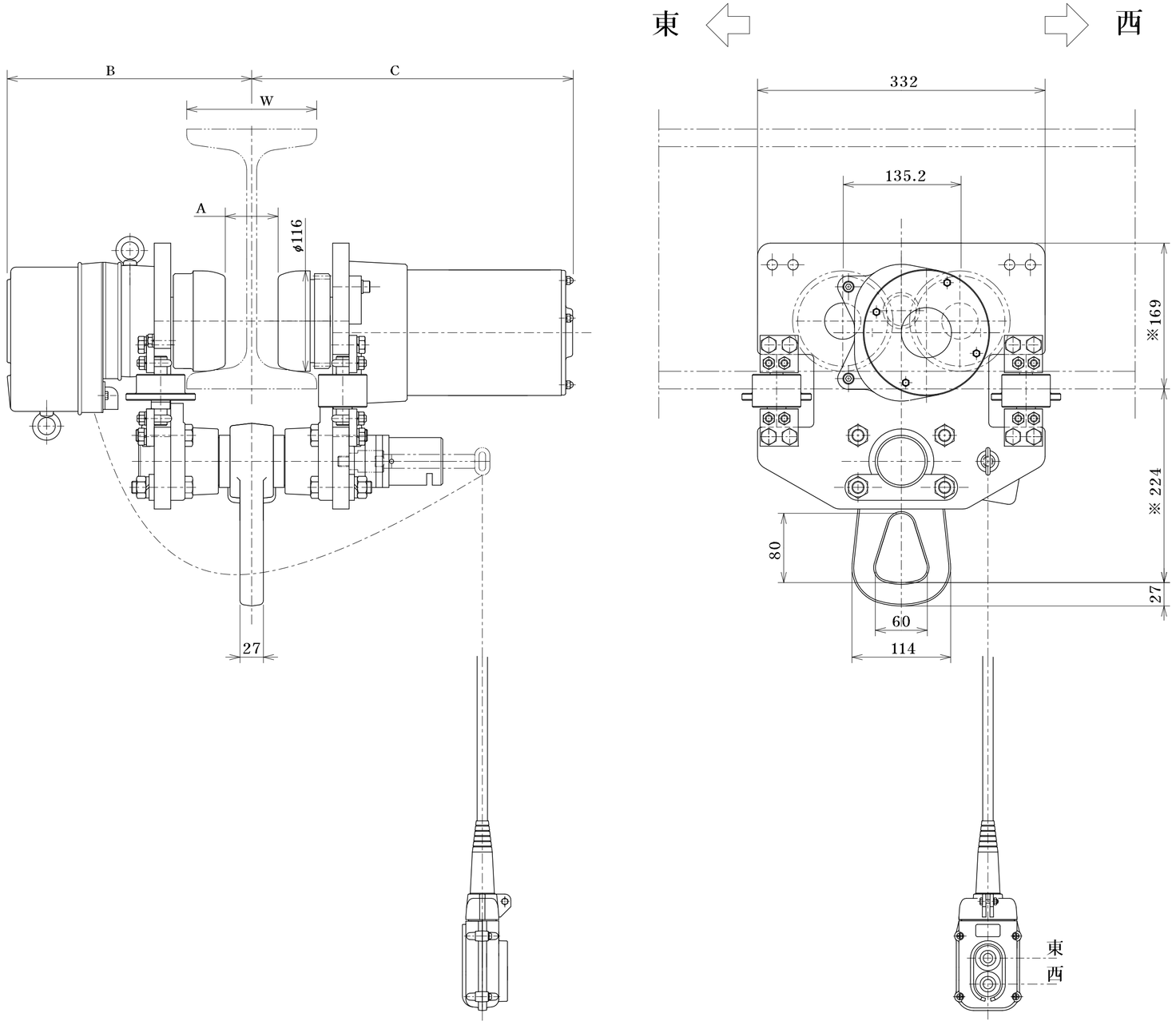

定格荷重 RATED LOAD	5 t
揚程 LIFT	--- m
自重 NET WEIGHT	89 kg
塗装色 PAINT COLOR	マンセル MUNSELL 10R5.5／14.5
周波数 FREQUENCY	50／60 Hz
電圧 VOLTAGE	三相 200／200,220 V
巻上電動機 LIFTING MOTOR OUTPUT	--- kW
巻上速度 LIFTING SPEED	--- m／s (--- m／min)
横行電動機 TRAVERSING MOTOR OUTPUT	0.75 kW
横行速度 TRAVERSING SPEED	0.333／0.400 m／s (20／24 m／min)
操作電圧 VOLTAGE OF HAND PUSH BUTTON	24 V
定格 ~~(巻上機)~~ RATED DUTY CYCLE	30 min
絶縁 CLASS OF INSULATION	E 種
電源キャブタイヤーケーブル CABTYRE CORD	4 C 2.0 mm² 0.5 m
操作用押ボタンケーブル PUSH BUTTON CORD	3 C 0.75 mm² 4 m
使用形鋼 RAIL	---
備考 REMARK	

最小回転半径 R=1000mm対応型

注意
浮き上がり防止ガイドローラ付きの為、
レール下面に当て板等の無いこと

W	A	B	C
150	61.0	283.0	372.0
175	86.0	295.5	384.5

※125幅は特注品対応となります。

※適応横行レールが最小の場合

参考図

名称 TITLE	MAF型(高速型) 電気トロリ
象印チェンブロック 株式会社 ELEPHANT CHAIN BLOCK CO., LTD.	
承認 APPROVED BY: 玉井	検図 CHECKED BY: 玉井
設計 DESIGNED BY: 橋本	製図 DRAWN BY: 橋本
尺度 SCALE	／
製図年月日 DRAWING DATE	2025 . 3 . 3
類別 CODE NO.	MTⅢ−5
図番 DRAWING NO.	M3FA−05000

企 部 設 資 出 検 倉 管 1 2 3 4 長 特 貿 営 計