SYMBOL 符号	REVISION 変更内容	DATE 年月日	MADE BY 記入者	APPROVED BY 承認

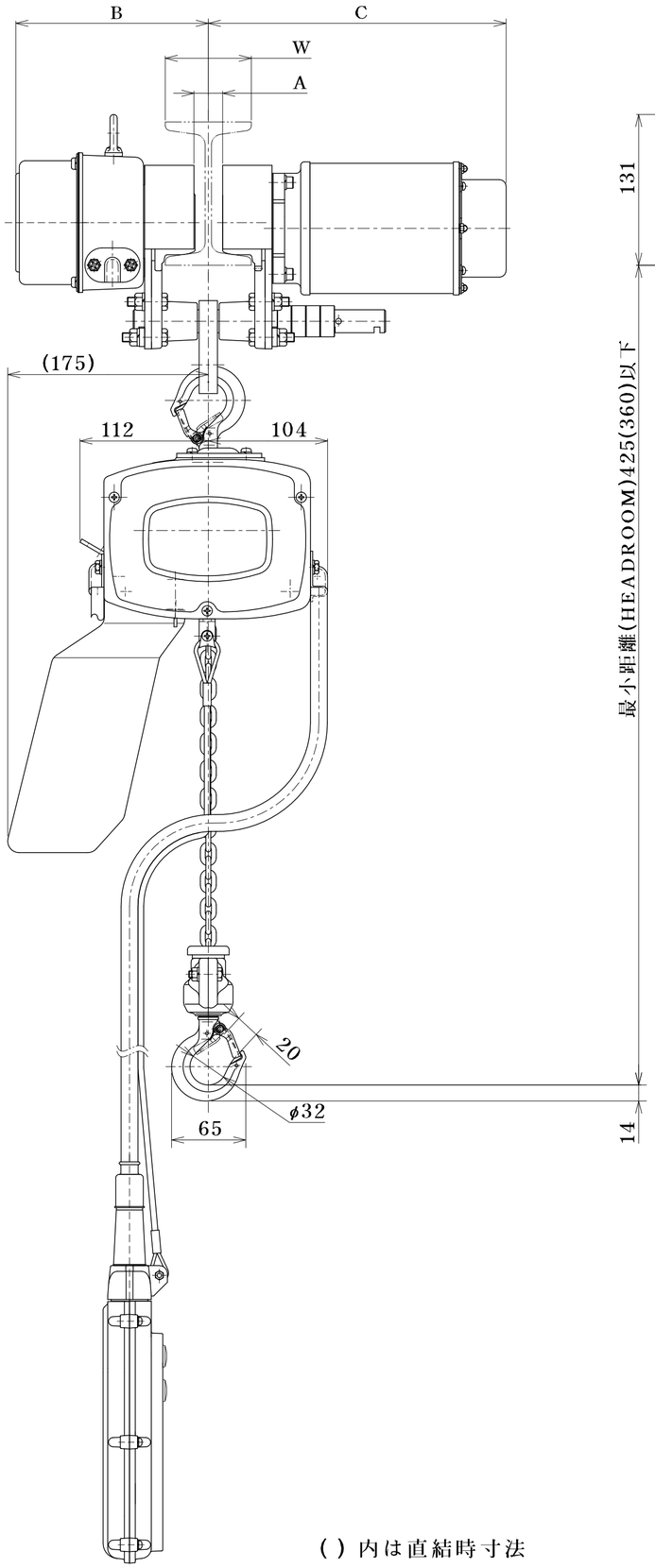

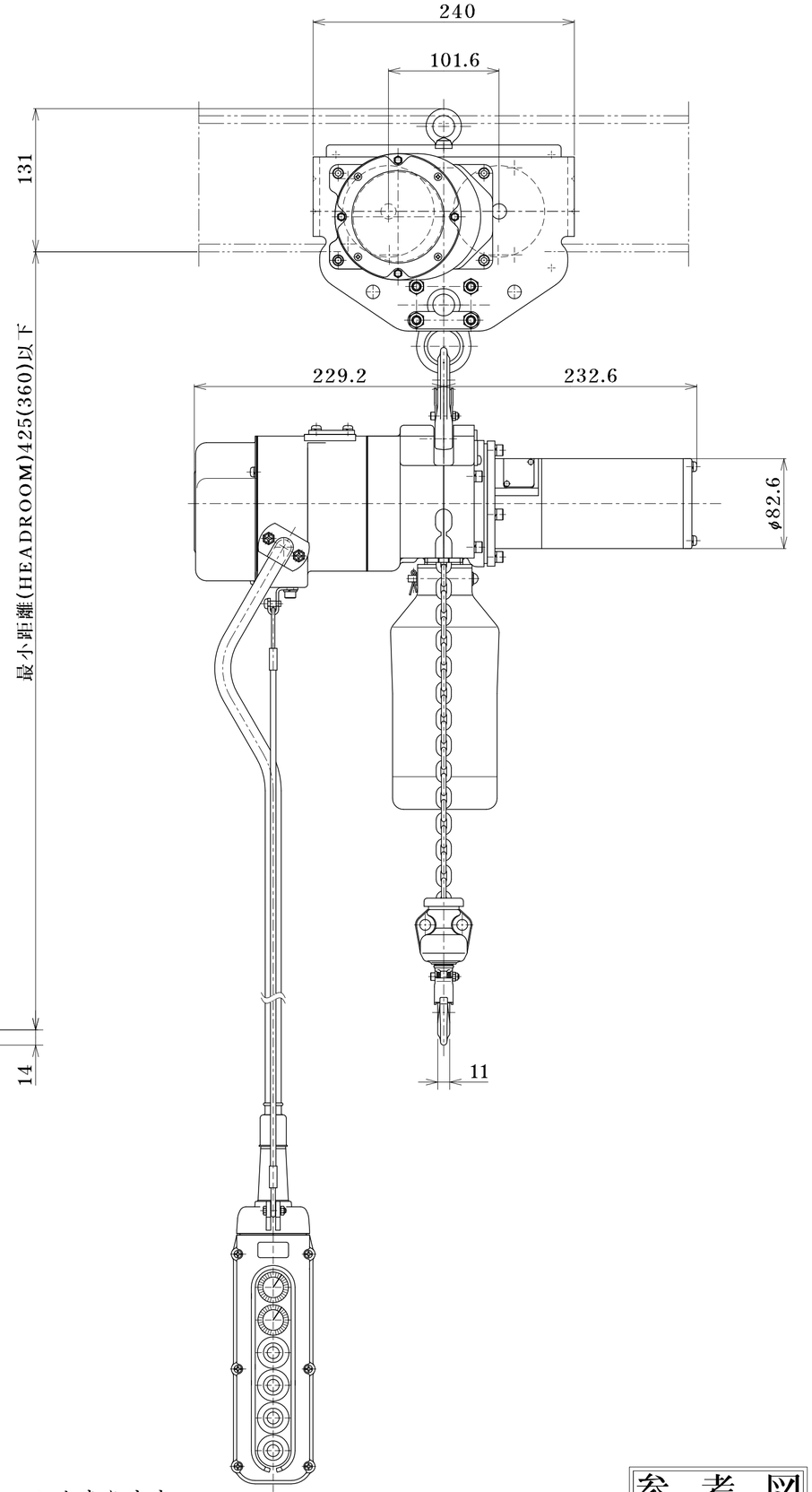

定格荷重 RATED LOAD	160 kg
揚程 LIFT	6.0 m
自重 NET WEIGHT	39.0 kg
塗装色 PAINT COLOR	マンセル MUNSELL 10R5.5／14.5
周波数 FREQUENCY	50／60 Hz
電圧 VOLTAGE	単相 200・220 V
巻上電動機 LIFTING MOTOR OUTPUT	0.6 kW
巻上速度 LIFTING SPEED	0.250～0.017 m／s (15～1 m／min)
横行電動機 TRAVERSING MOTOR OUTPUT	0.15 kW
横行速度 TRAVERSING SPEED	0.167／0.200 m／s (10／12 m／min)
操作電圧 VOLTAGE OF HAND PUSH BUTTON	200・220 V
定格(巻上機) RATED DUTY CYCLE	25 min
絶縁 CLASS OF INSULATION	チェーンブロック：F 種 トロリ：E 種
電源キャブタイヤーケーブル CABTYRE CORD	3 C 2.0 mm² 0.5 m
操作用押ボタンケーブル PUSH BUTTON CORD	8 C 0.75 mm² 6.0 m
使用形鋼 RAIL	―――――――
備考 REMARK	

ロードチェーン種類：標準

横行ブレーキ：電磁ブレーキ式

W	A	B	C
75	25	167.7	260.0
100	50	180.2	272.5
125	75	192.7	285.0

( ) 内は直結時寸法
※直結用結合金具はオプションとなります。

参考図

名称 TITLE	160 kg 電気トロリ式電気チェーンブロック

象印チェンブロック 株式会社
ELEPHANT CHAIN BLOCK CO., LTD.

承認 APPROVED BY	検図 CHECKED BY	設計 DESIGNED BY	製図 DRAWN BY	尺度 SCALE	
玉井	玉井	橋本	橋本	製図年月日 DRAWING DATE 2025 . 1 . 14	

類別 CODE NO.	αHV−016 αHVMTSB−016	図番 DRAWING NO.	AHVMTSB−K1660
			AHVMTSB−K1660

企 部 設 資 出 検 倉 管 1 2 3 4 長 特 貿 営 計