SYMBOL 符号	REVISION 変更内容	DATE 年月日	MADE BY 記入者	APPROVED BY 承認

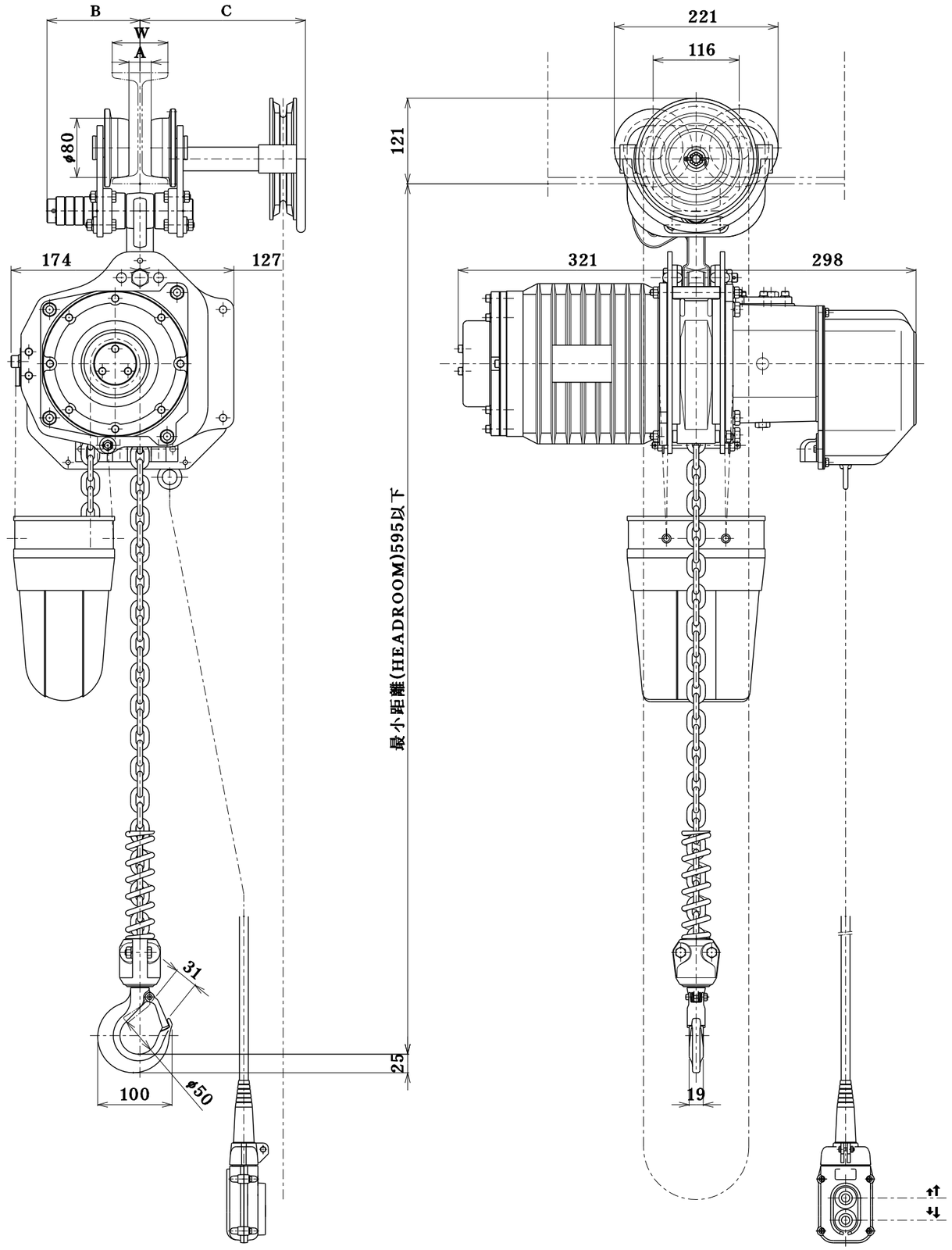

定格荷重 RATED LOAD	0.9 t
揚程 LIFT	4 m
自重 NET WEIGHT	99 kg
塗装色 PAINT COLOR	マンセル MUNSELL 10R5.5／14.5
周波数 FREQUENCY	50／60 Hz
電圧 VOLTAGE	三相 200／200,220 V
巻上電動機 LIFTING MOTOR OUTPUT	1.7 : 0.57 kW
巻上速度 LIFTING SPEED	0.115 : 0.038 ／0.138 : 0.047 m／s (6.9 : 2.3 ／8.3 : 2.8 m／min)
操作電圧 VOLTAGE OF HAND PUSH BUTTON	24 V
定格(巻上機) RATED DUTY CYCLE	30 : 15 min
絶縁 CLASS OF INSULATION	E 種
電源キャブタイヤーケーブル CABTYRE CORD	4 C 2.0 mm² 5 m
操作用押ボタンケーブル PUSH BUTTON CORD	5 C 0.75 mm² 4 m
手鎖長さ HAND CHAIN DISTANCE	4 m
使用形鋼 RAIL	―――
備考 REMARK	

ロードチェーン種類：標準

ハンドチェーン種類：標準

W	A	B	C
75	30.0	126.0	224.0
100	55.0	113.5	236.5
125	80.0	101.0	249.0

参考図

名称 TITLE	ギャードトロリ結合式 電気チェーンブロック
象印チェンブロック 株式会社 ELEPHANT CHAIN BLOCK CO., LTD.	
承認 APPROVED BY: 玉井	検図 CHECKED BY: 玉井
設計 DESIGNED BY: 橋本	製図 DRAWN BY: 橋本
尺度 SCALE	／
製図年月日 DRAWING DATE	2023 . 7 . 24
類別 CODE NO.	DB−0.9S DBG−0.9S
図番 DRAWING NO.	DBG−00940
	DBG−00940

企 部 設 資 出 検 倉 管 1 2 3 4 長 特 貿 営 計