SYMBOL 符号	REVISION 変更内容	DATE 年月日	MADE BY 記入者	APPROVED BY 承認

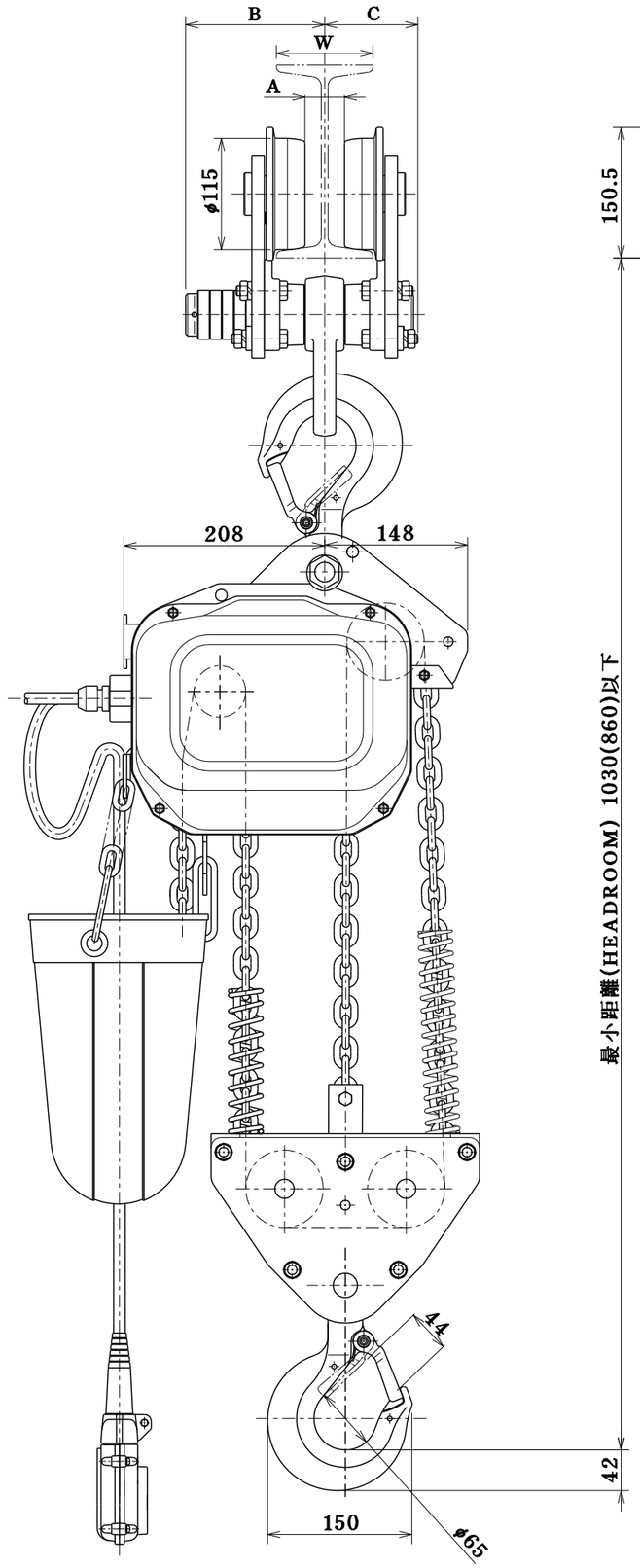

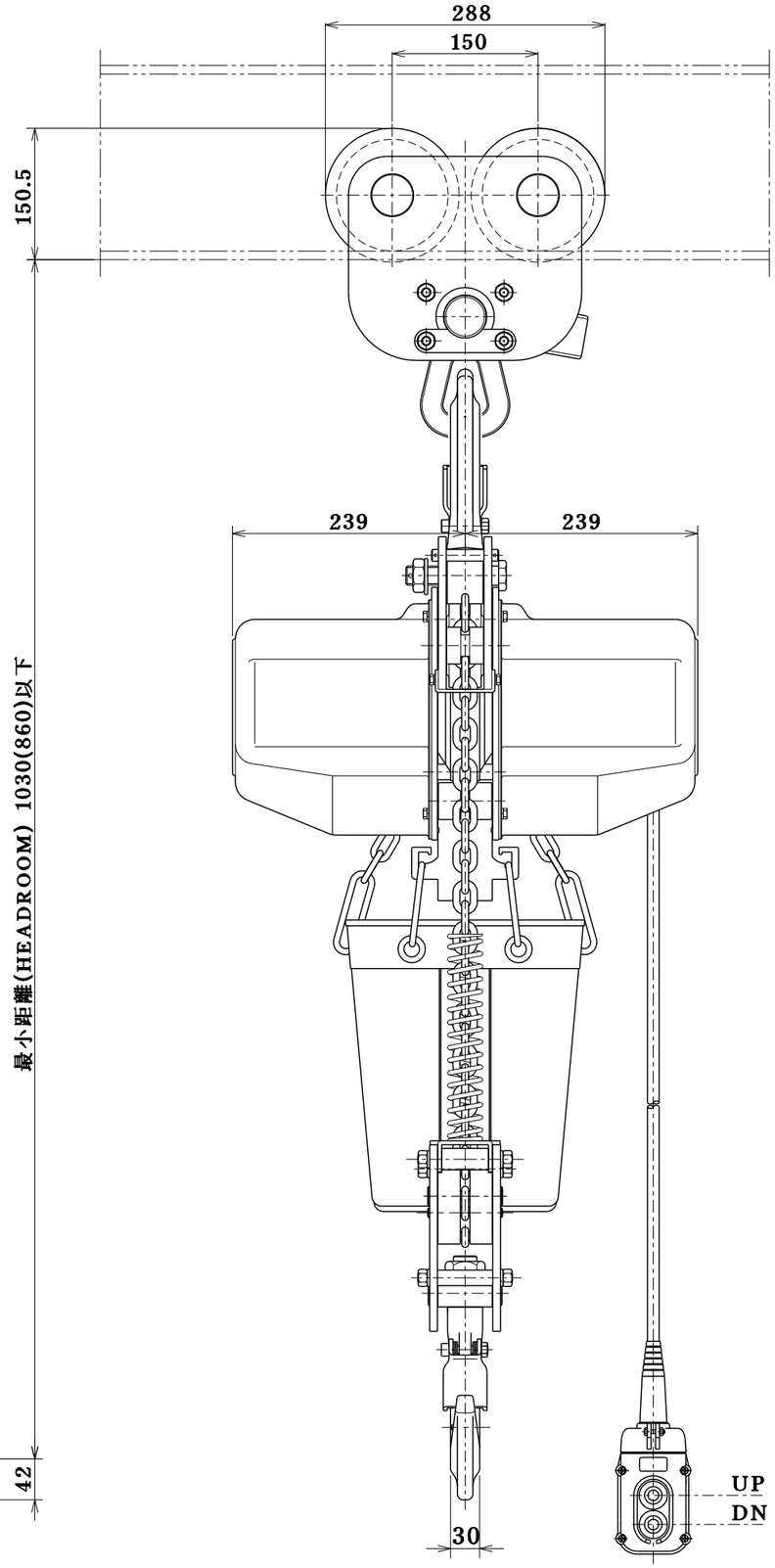

定格荷重 RATED LOAD	2.8 t
揚程 LIFT	4 m
自重 NET WEIGHT	115 kg
塗装色 PAINT COLOR	マンセル MUNSELL 10R5.5／14.5
周波数 FREQUENCY	50／60 Hz
電圧 VOLTAGE	三相 200／200・220 V
巻上電動機 LIFTING MOTOR OUTPUT	1.6 kW
巻上速度 LIFTING SPEED	0.035／0.042 m/s (2.1／2.5 m/min)
操作電圧 VOLTAGE OF HAND PUSH BUTTON	24 V
定格(巻上機) RATED DUTY CYCLE	30 min
絶縁 CLASS OF INSULATION	E 種
電源キャブタイヤーケーブル CABTYRE CORD	4 C 2 mm² 5 m
操作用押ボタンケーブル PUSH BUTTON CORD	3 C 0.75 mm² 4 m
手鎖長さ HAND CHAIN DISTANCE	––– m
使用形鋼 RAIL	–––
備考 REMARK	

ロードチェーン種類：標準

W	A	B	C
100	42.0	144.0	96.5
125	67.0	131.5	109.0
150	92.0	119.0	121.5

( )内は、直結時寸法

参考図

名称 TITLE	プレントロリ式 電気チェーンブロック
象印チェンブロック 株式会社 ELEPHANT CHAIN BLOCK CO., LTD.	
承認 APPROVED BY: 玉井	検図 CHECKED BY: 玉井
設計 DESIGNED BY: 橋本	製図 DRAWN BY: 橋本
尺度 SCALE	
製図年月日 DRAWING DATE	2022 . 8 . 1
類別 CODE NO.	FA−2.8 FAP−2.8
図番 DRAWING NO.	FAP−02840
	FAP−02840

企部設資出検倉管1234長特貿営計