SYMBOL 符号	REVISION 変更内容	DATE 年月日	MADE BY 記入者	APPROVED BY 承認

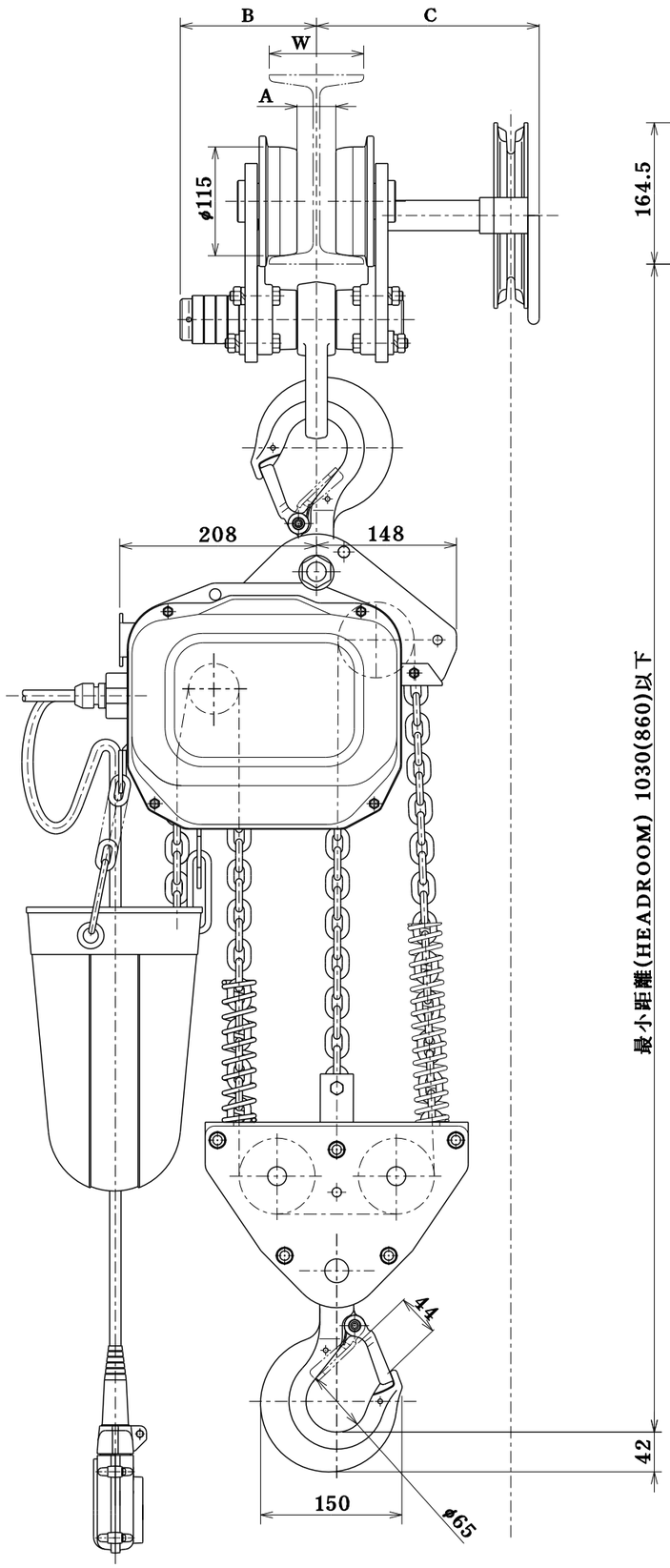

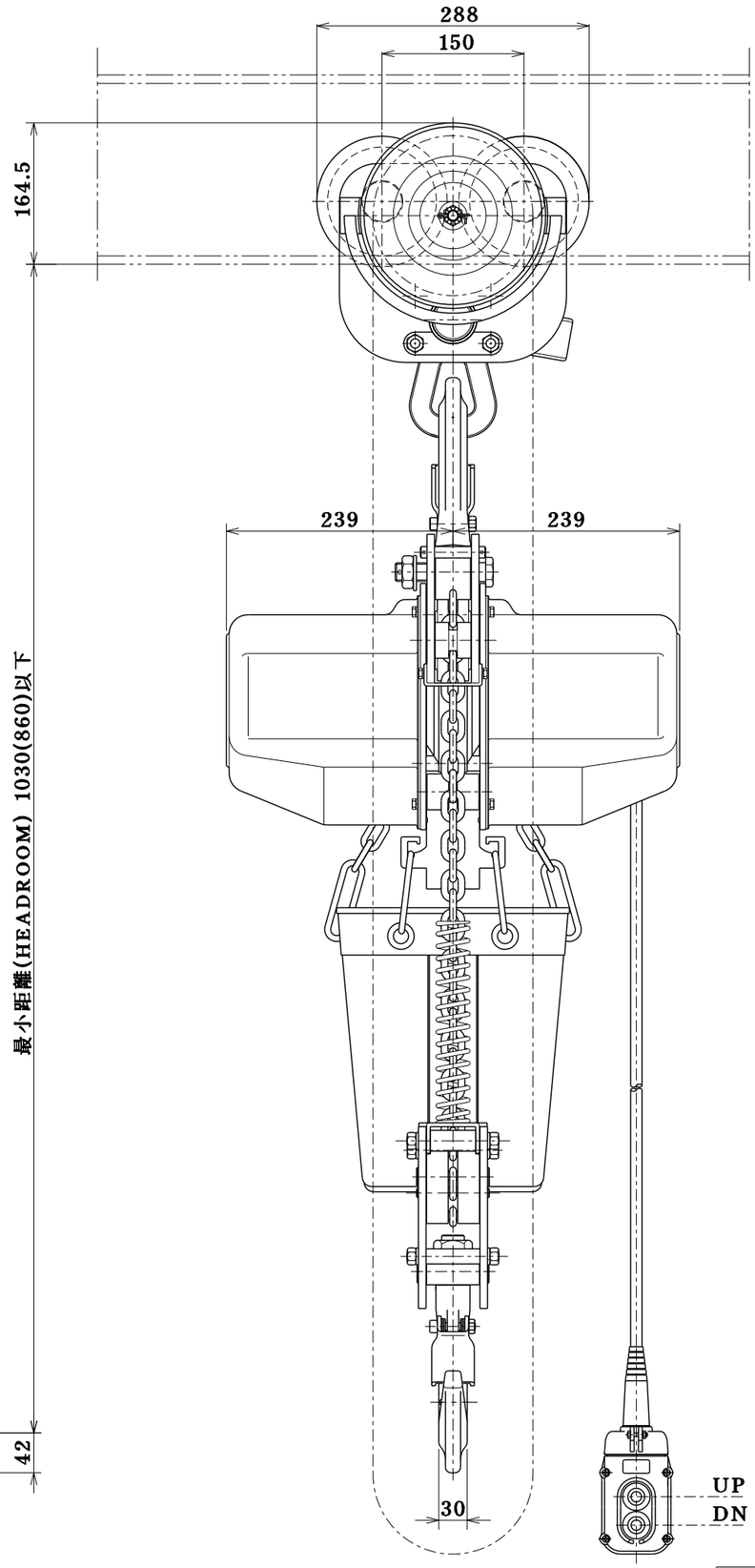

定格荷重 RATED LOAD	2.8 t
揚程 LIFT	4 m
自重 NET WEIGHT	123.5 kg
塗装色 PAINT COLOR	マンセル MUNSELL 10R5.5／14.5
周波数 FREQUENCY	50／60 Hz
電圧 VOLTAGE	三相 200／200・220 V
巻上電動機 LIFTING MOTOR OUTPUT	1.6 kW
巻上速度 LIFTING SPEED	0.035／0.042 m/s (2.1／2.5 m/min)
操作電圧 VOLTAGE OF HAND PUSH BUTTON	24 V
定格(巻上機) RATED DUTY CYCLE	30 min
絶縁 CLASS OF INSULATION	E 種
電源キャブタイヤーケーブル CABTYRE CORD	4 C 2 mm² 5 m
操作用押ボタンケーブル PUSH BUTTON CORD	3 C 0.75 mm² 4 m
手鎖長さ HAND CHAIN DISTANCE	4 m
使用形鋼 RAIL	―――
備考 REMARK	

ロードチェーン種類：標準

ハンドチェーン種類：標準

W	A	B	C
100	42.0	144.0	236.0
125	67.0	131.5	248.5
150	92.0	119.0	261.0

( )内は、直結時寸法

参考図

名称 TITLE	ギヤードトロリ式 電気チェーンブロック
象印チェンブロック 株式会社 ELEPHANT CHAIN BLOCK CO., LTD.	
承認 APPROVED BY	玉井
検図 CHECKED BY	玉井
設計 DESIGNED BY	橋本
製図 DRAWN BY	橋本
尺度 SCALE	／
製図年月日 DRAWING DATE	2022 . 8 . 1
類別 CODE NO.	FA−2.8 FAG−2.8
図番 DRAWING NO.	FAG−02840
	FAG−02840

企 部 設 資 出 検 倉 管 1 2 3 4 長 特 貿 営 計