SYMBOL 符号	REVISION 変更内容	DATE 年月日	MADE BY 記入者	APPROVED BY 承認

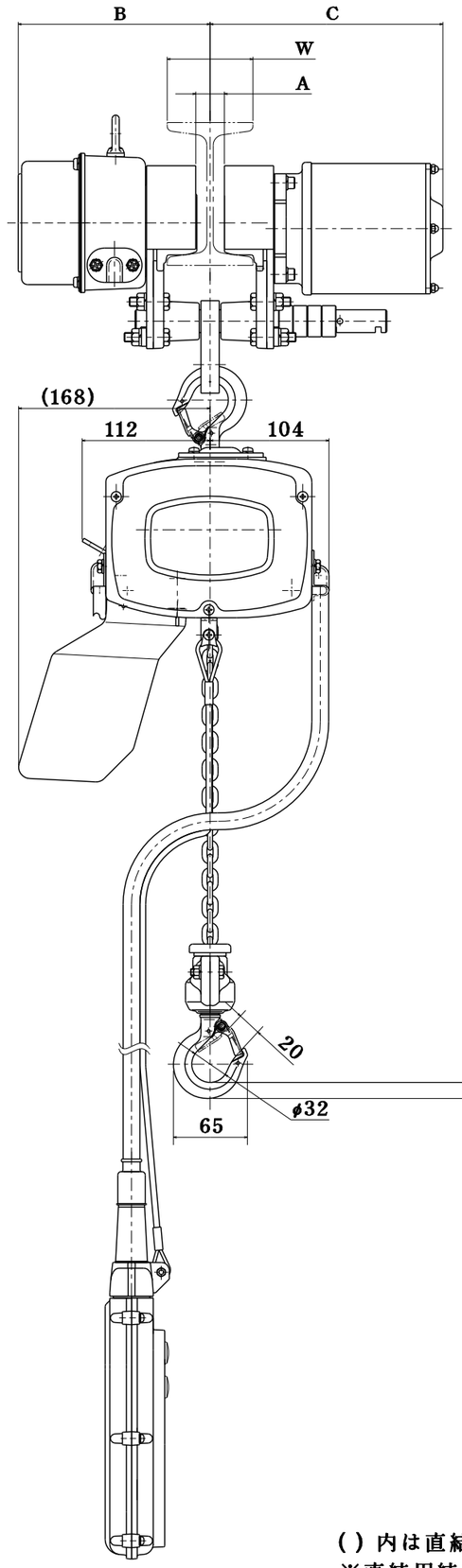

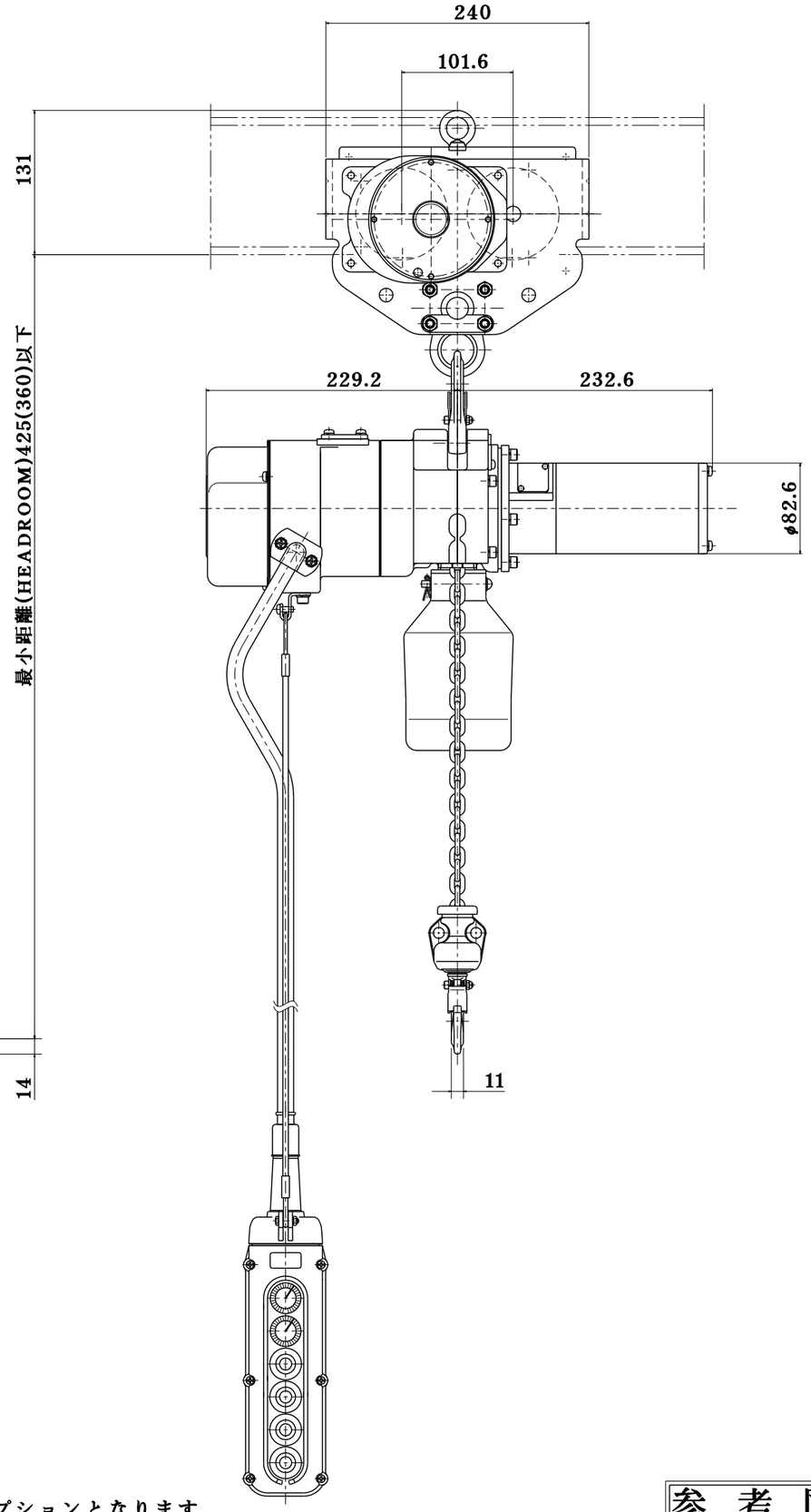

定格荷重 RATED LOAD	160 kg
揚程 LIFT	3.0 m
自重 NET WEIGHT	34.5 kg
塗装色 PAINT COLOR	マンセル MUNSELL 10R5.5／14.5
周波数 FREQUENCY	50／60 Hz
電圧 VOLTAGE	単相 100 V
巻上電動機 LIFTING MOTOR OUTPUT	0.6 kW
巻上速度 LIFTING SPEED	0.250～0.017 m／s (15～1 m／min)
横行電動機 TRAVERSING MOTOR OUTPUT	0.15 kW
横行速度 TRAVERSING SPEED	0.167／0.200 m／s (10／12 m／min)
操作電圧 VOLTAGE OF HAND PUSH BUTTON	100 V
定格（巻上機） RATED DUTY CYCLE	25 min
絶縁 CLASS OF INSULATION	チェーンブロック：F 種 トロリ：E 種
電源キャブタイヤーケーブル CABTYRE CORD	3 C 2.0 mm² 0.5 m
操作用押ボタンケーブル PUSH BUTTON CORD	8 C 0.75 mm² 3.0 m
使用形鋼 RAIL	―――――――
備考 REMARK	

ロードチェーン種類：標準

W	A	B	C
75	25	167.7	203.5
100	50	180.2	216
125	75	192.7	228.5

( ) 内は直結時寸法
※直結用結合金具はオプションとなります。

参考図

名称 TITLE	160 kg 電気トロリ式電気チェーンブロック
象印チェンブロック 株式会社 ELEPHANT CHAIN BLOCK CO., LTD.	
承認 APPROVED BY: 佐合	検図 CHECKED BY: 佐合
設計 DESIGNED BY: 橋本	製図 DRAWN BY: 橋本
尺度 SCALE	／
製図年月日 DRAWING DATE	2021 . 7 . 27
類別 CODE NO.	α SV−016 α SVM−016
図番 DRAWING NO.	ASVM−K1630
	ASVM−K1630

企 部 設 資 出 検 倉 管 1 2 3 4 長 特 貿 営 計