SYMBOL 符号	REVISION 変更内容	DATE 年月日	MADE BY 記入者	APPROVED BY 承認

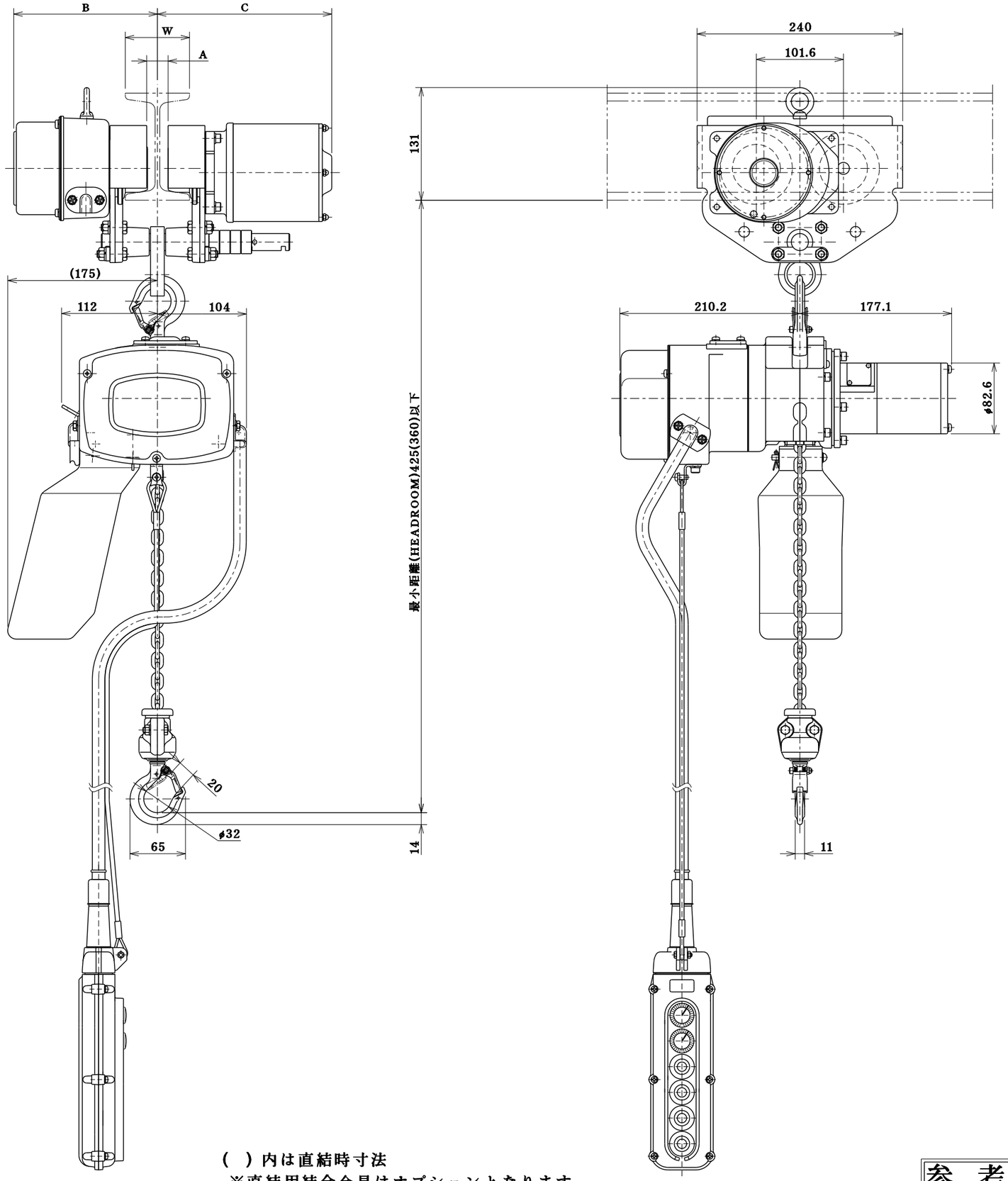

定格荷重 RATED LOAD	60 kg
揚程 LIFT	6.0 m
自重 NET WEIGHT	34 kg
塗装色 PAINT COLOR	マンセル MUNSELL 10R5.5／14.5
周波数 FREQUENCY	50／60 Hz
電圧 VOLTAGE	単相 100 V
巻上電動機 LIFTING MOTOR OUTPUT	0.3 kW
巻上速度 LIFTING SPEED	0.217～0.017 m／s (13～1 m／min)
横行電動機 TRAVERSING MOTOR OUTPUT	0.15 kW
横行速度 TRAVERSING SPEED	0.167／0.200 m／s (10／12 m／min)
操作電圧 VOLTAGE OF HAND PUSH BUTTON	100 V
定格（巻上機） RATED DUTY CYCLE	25 min
絶縁 CLASS OF INSULATION	チェーンブロック：F種 トロリ：E種
電源キャブタイヤーケーブル CABTYRE CORD	3 C 2.0 mm² 0.5 m
操作用押ボタンケーブル PUSH BUTTON CORD	8 C 0.75 mm² 6.0 m
使用形鋼 RAIL	―――――――
備考 REMARK	ロードチェーン種類：標準

W	A	B	C
75	25	167.7	203.5
100	50	180.2	216
125	75	192.7	228.5

（ ）内は直結時寸法
※直結用結合金具はオプションとなります。

参考図

名称 TITLE	60 kg 電気トロリ式電気チェーンブロック
	象印チェンブロック 株式会社 ELEPHANT CHAIN BLOCK CO., LTD.
承認 APPROVED BY	佐合
検図 CHECKED BY	佐合
設計 DESIGNED BY	橋本
製図 DRAWN BY	橋本
尺度 SCALE	―／―
製図年月日 DRAWING DATE	2021 . 7 . 27
類別 CODE NO.	α SV−006 α SVM−006
図番 DRAWING NO.	ASVM−K0660
	ASVM−K0660

企 部 設 資 出 検 倉 管 1 2 3 4 長 特 貿 営 計