SYMBOL 符号	REVISION 変更内容	DATE 年月日	MADE BY 記入者	APPROVED BY 承認

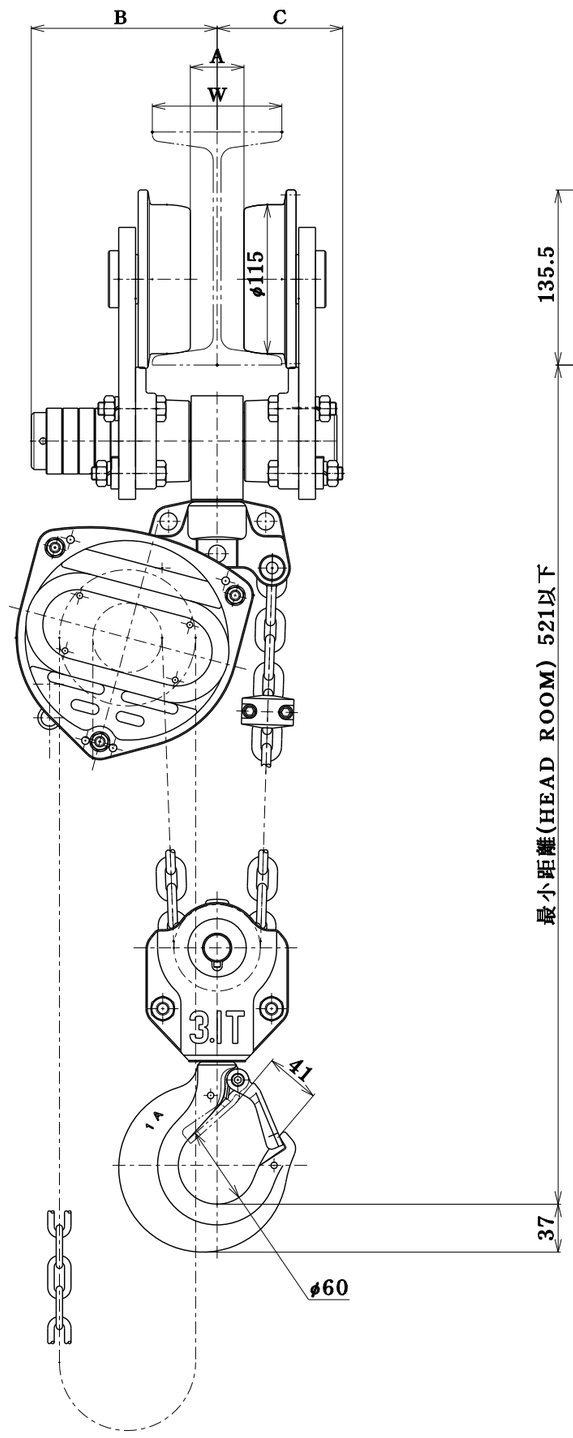

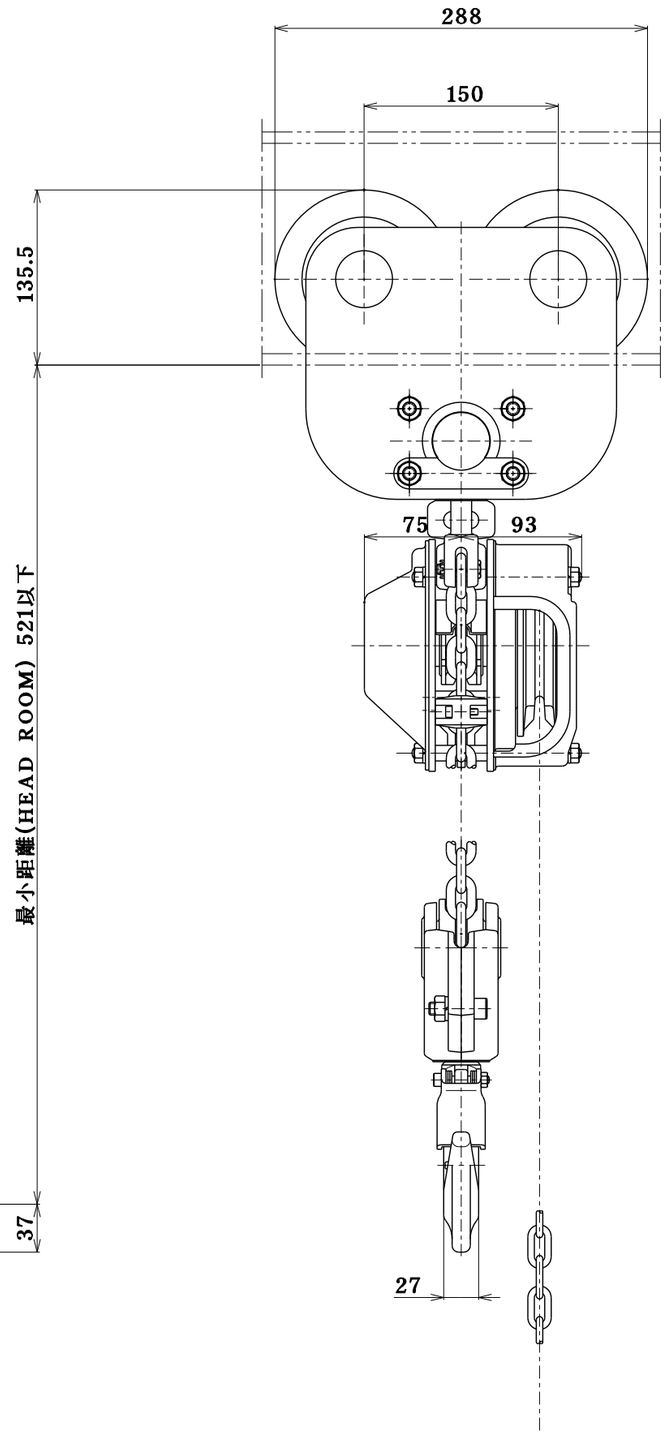

定格荷重 RATED LOAD		3.1 t
揚程 LIFT		3 m
自重 NET WEIGHT		51 kg
塗装色 PAINT COLOR		マンセル MUNSELL 10R5.5／14.5
昇降用手鎖長さ HAND CHAIN DISTANCE FOR LIFTING		3 m
移動用手鎖長さ HAND CHAIN DISTANCE FOR TRAVELLING		——— m
表面処理 SURFACE TREATMENT	ロードチェーン LOAD CHAIN	標準
	手鎖 HAND CHAIN	標準
使用形鋼 RAIL		———
備考 REMARK		

W	A	B	C
100	42	144	97
125	67	131.5	109.5
150	92	119	122

参考図

名称 TITLE	プレントロリ式チェーンブロック CHAIN BLOCK WITH PLAIN TROLLEY
象印チェンブロック 株式会社 ELEPHANT CHAIN BLOCK CO., LTD.	

承認 APPROVED BY	検図 CHECKED BY	設計 DESIGNED BY	製図 DRAWN BY	尺度 SCALE	
佐合	佐合	橋本	橋本	製図年月日 DRAWING DATE 2021 . 6 . 2	
類別 CODE NO.	HP−3.1 H−100			図番 DRAWING NO.	HP−03130

HP−03130

企部設資出検倉管1 2 3 4 長特貿営 計