SYMBOL 符号	REVISION 変更内容	DATE 年月日	MADE BY 記入者	APPROVED BY 承認

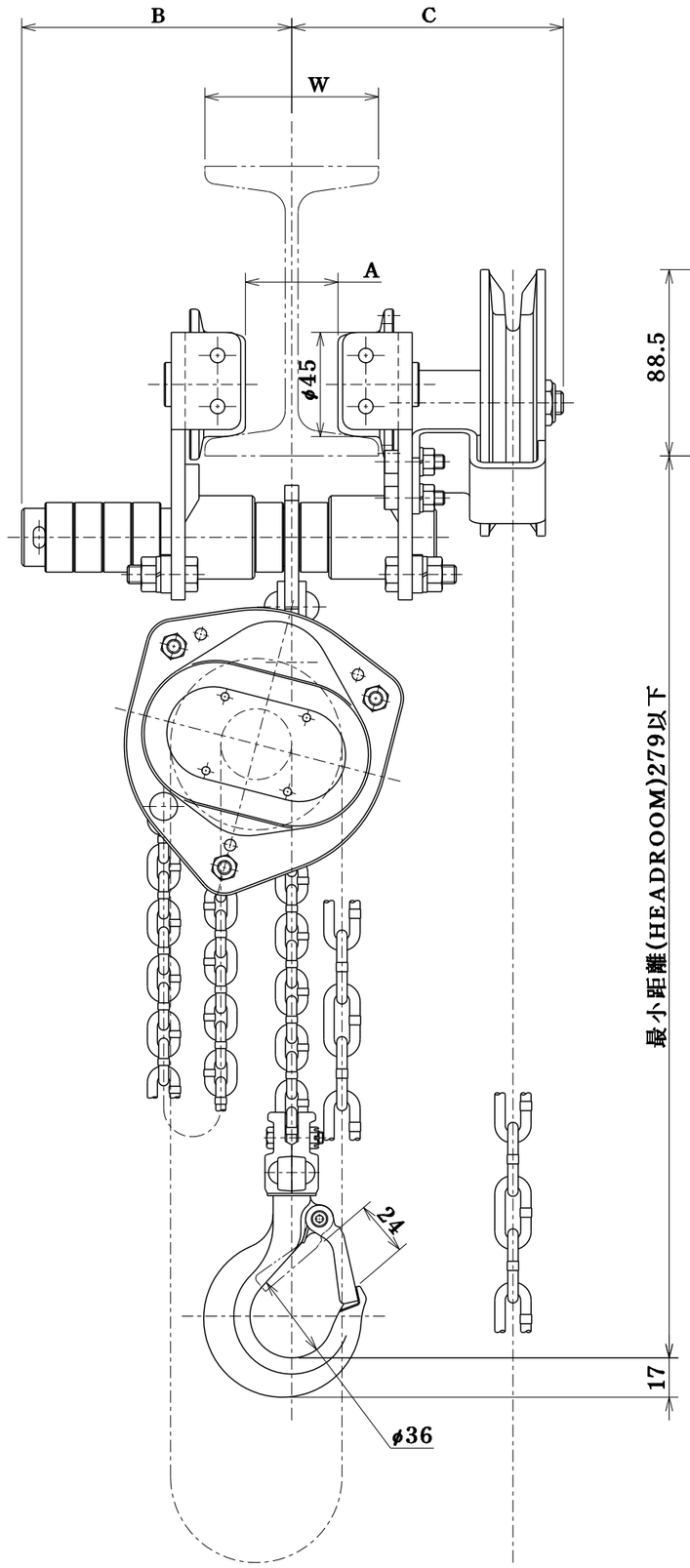

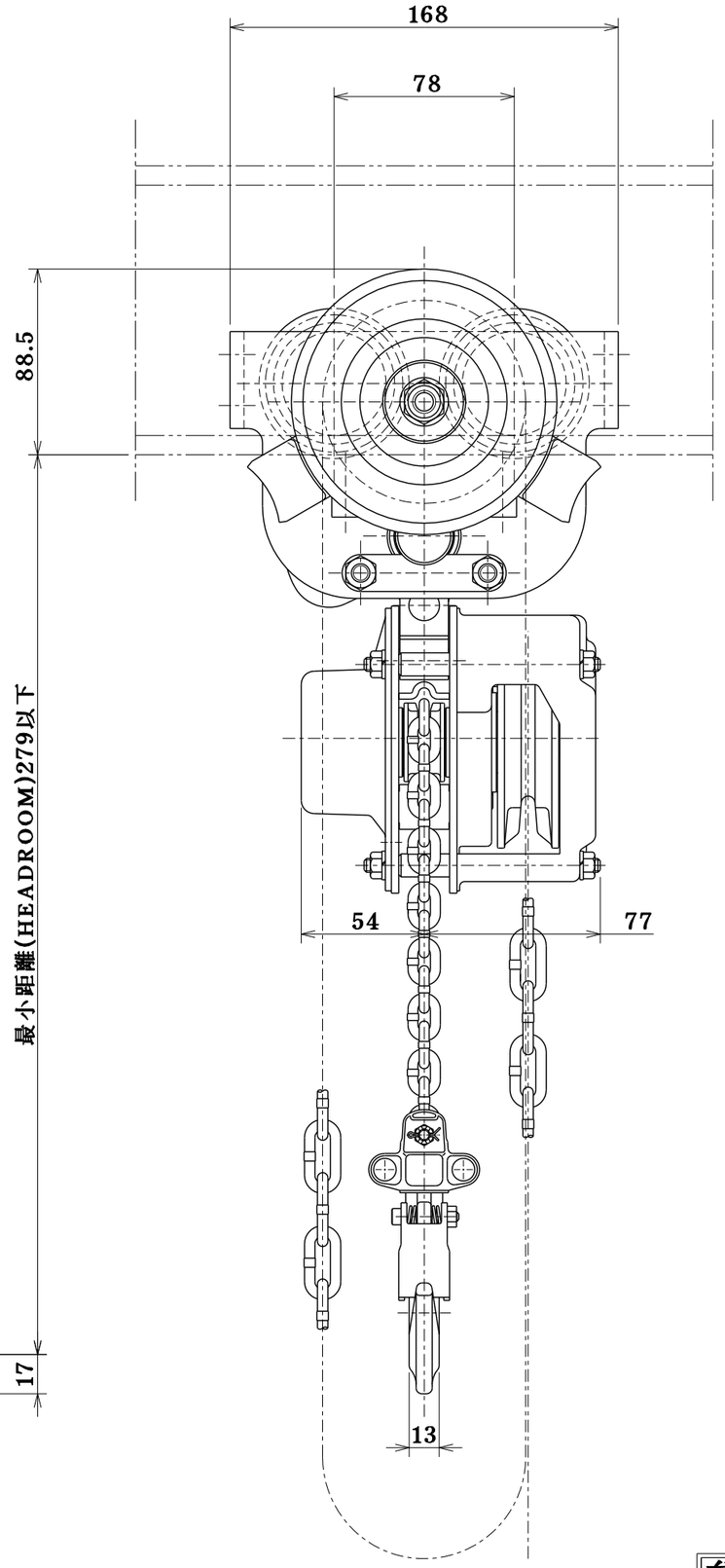

定格荷重 RATED LOAD		250 kg
揚程 LIFT		2.5 m
自重 NET WEIGHT		13 kg
塗装色 PAINT COLOR		マンセル MUNSELL 10R5.5／14.5
昇降用手鎖長さ HAND CHAIN DISTANCE FOR LIFTING		2.5 m
移動用手鎖長さ HAND CHAIN DISTANCE FOR TRAVELLING		2.5 m
表面処理 SURFACE TREATMENT	ロードチェーン LOAD CHAIN	標準
	手鎖 HAND CHAIN	標準
使用形鋼 RAIL		―――
備考 REMARK		

最小回転半径：900mm

50mm幅は直線に限る

W	A	B	C
50	15	129	105
75	40	116.5	117.5
100	65	104	130
125	90	96	142.5

名称	ギヤードトロリ式チェーンブロック
TITLE	CHAIN BLOCK WITH GEARED TROLLEY

象印チェンブロック 株式会社
ELEPHANT CHAIN BLOCK CO., LTD.

承認 APPROVED BY	検図 CHECKED BY	設計 DESIGNED BY	製図 DRAWN BY	尺度 SCALE	
佐合	佐合	橋本	橋本	製図年月日 DRAWING DATE 2021 . 6 . 2	―／―

類別 CODE NO.	CGN−0.25 C21−0.25	図番 DRAWING NO.	CGN−K2525

参考図

CGN−K2525

企 部 設 資 出 検 倉 管 1 2 3 4 長 特 質 営 計